스카이볼3:3 경기규정

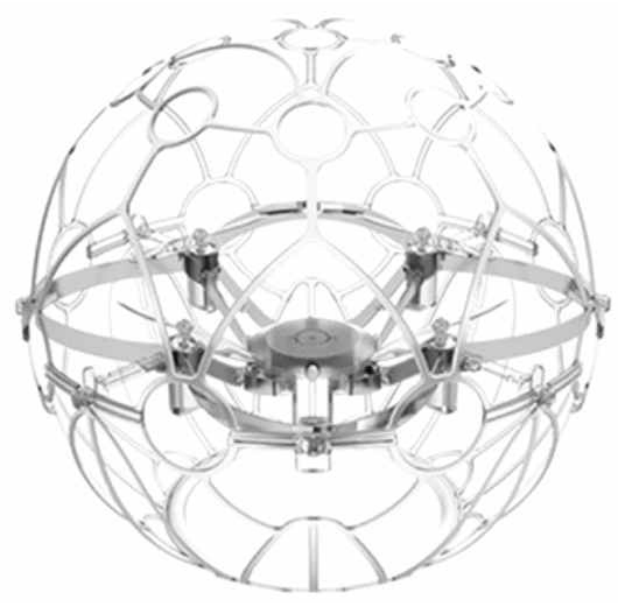

(사)대한드론진흥협회

[목차]

1. 경기장 1

2. 드론경기골대 및 경기볼 2

3. 경기관련자 3

4. 경기진행방법 4

5. 실격처리 5

* 본 규정은 별도의 공지 없이 변경 될 수 있습니다.

1. 경기장

(1) 경기장의 크기

① 직사각형으로 이루어진 경기장의 크기는 단변은 3m~4m, 장변은 6m~8m 이어야 하되 가로와 세로의 비율은 2:1이거나 이에 가까워야 한다.

② 경기장의 높이는 3m이상이어야 하며 경기에 장애가 우려되는 장애물이 설치 되어 있지 않아야 한다.

③ 위의 규정에도 불구하여 경기장의 크기는 +1m~+1m 내에서는 경기상황에 따라 탄력적으로 조정할 수 있다.

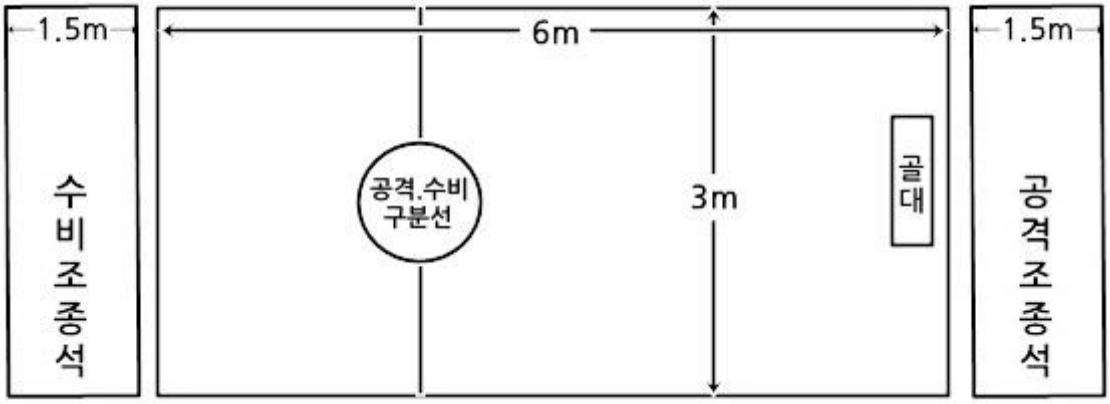

(2) 경기장의 표시

① 경기장은 반드시 직사각형으로 하고, 바닥은 평평해야 하며, 어떤 장애물도 있어서는 안된다.

② 공격.수비 구분선은 경기장의 색상과 명확히 구분되는 색으로 표시해야 하며, 스타팅포인트(드론볼의 이륙 대기지점)는 경기장의 단변에서 1.5m 이상 떨어진 곳에 선 또는 점으로 표시하되 스타팅포인트와 경기장 단변으로부터의 거리는 항상 같아야 한다.

③ 조종석의 폭은 1.5m이상이어야 하며 뒤쪽에 경계표시를 한다. 조종석의 길이는 경기장 단변과 동일하게 한다.

2. 드론경기골대 및 경기볼

(1) 드론경기골대

① 드론경기골대의 형상은 원형이어야 하며 내경 30cm이상이어야 하며 파손의 우려가 있어서는 안 된다.

② 골대는 수비조종석 앞 경기장내 단변에서부터 1m 떨어져, 바닥면에서부터 2m이상 높이에 매달거나 세워서 설치하되, 떨어지거나 흔들리지 않도록 단단히 고정시켜야 한다.

③ 골대는 드론볼 통과 시 카운팅 할 수 있는 센서와 전광판이 부착되어 있어야 하며, 볼 통과 시 알림기능(LED점등 등)이 있어야 한다.

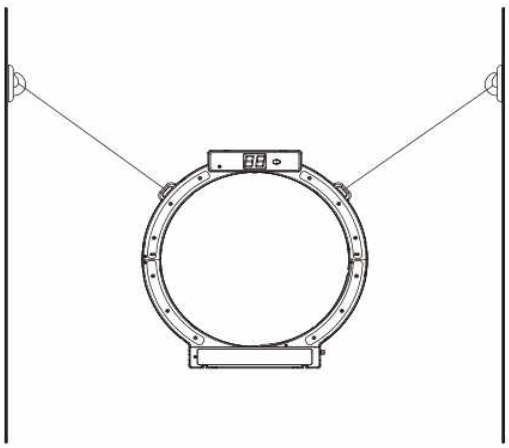

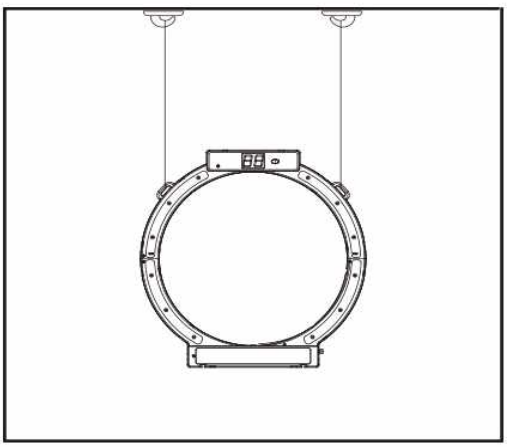

(2) 드론볼

① 드론볼은 기본 원형으로 하며 가로 20cm 세로 20cm 무게는 100g이하로 한다. 정해진 규정 외 상황에 따라 드론볼형태 및 크기는 변경할 수 있으나 드론볼의 외경지름이 25cm를 넘어서는 안 된다.

② 드론볼은 2가지 이상의 색상구현이 가능한 LED가 장착되어 있어야 한다.

③ 드론볼은 하나의 조종기로 하나의 드론볼만을 컨트롤 할 수 있어야 하고 상대팀 혹은 관중석으로부터 주파수의 혼선이 있어서는 안 된다.

3. 경기관련자

(1) 선수

① 경기는 양팀 각각 3명의 선수와 3개의 드론볼로 구성되어 플레이되며 후보선수2명 및 예비 드론볼2개까지 허락된다.

② 경기전 선수명단을 제출해야 하며 선수단은 5인으로 제한한다.

③ 선수교체는 경기중에는 불가하며, 세트 시작 전 가능하며 선수명단 범위 내에서 선수교체 횟수는 제한이 없다.

④ 조종석에는 해당 세트에 참여하는 선수만 입장가능하다.

(2) 선수의 장비

① 선수의 복장은 경기에 영향을 주지 않는 자유 복장 혹은 단체복으로 한다.

② 경기 시 방해를 줄 수 있는 음향, 전파관련 장비 및 기타 안전상 또는 경기진행상 필요에 의해 금지된 장비 및 장구는 휴대할 수 없다.

③ 개인소유 드론볼을 휴대할 시, 배터리는 분리되어 있어야 하며, 경기운영에 필요한 부품 및 공구만 휴대할 수 있다.

(3) 심판

① 심판은 1인으로 하며, 경기를 원활하고 공정하게 이끌어갈 책임이 있으며 이를 위한 권한을 갖는다.

② 드론축구 경기 규칙에 따라 드론볼 및 선수장비를 확인한다.

③ 경기 득점 및 결과를 결정하고 최종내용을 기록한다.

④ 경기진행시 규칙위반사항이 있거나, 외부 방해 등 경기를 지속시킬 수 없다고 판단되면, 심판의 재량권으로 경기를 중지 또는 일시중단 할 수 있다.

⑤ 경기의 시작 및 재개를 알리고 휴식시간을 조정할 수 있다.

⑥ 심판은 경기 중 모든 선수가 관측 가능하고 즉각적인 통제가 가능한 장소에 위치해야 한다.

4. 경기진행

(1) 경기시간

① 경기는 2분씩 전반(공격1회), 후반(수비1회)를 1세트로 하며, 매 경기시마다 경기진행 총시간을 고려하여 1세트에서 3세트까지 결정할 수 있다.

② 경기진행 중 기체변경이나 작전타임은 허용되지 않으며 전반, 후반 사이 5분을 휴게와 드론볼 정비시간으로 부여한다.

(2) 경기준비

① 조편성 및 공수 선택권은 가위바위보 또는 동전으로 결정한다.

② 드론은 정해진 위치에 놓고 경기를 시작한다.

③ 공격과 수비, 스트라이커 구분은 드론볼 LED색상이나 프레임 색상으로 구분한다.

④ 심판은 경기시작 10초전 예비신호를 보내고 음향 신호로 전반 후반 2분시간의 시작과 종료를 알린다.

(3) 경기방법

① 공격팀은 수비팀에 위치된 골대안에 드론볼을 통과시킨다. 수비팀은 드론으로 상대방 드론볼의 진로를 방해하여 골인을 저지한다.

② 전후반 공격팀, 수비팀으로 나누어 진행된다(공격1회, 수비1회)

③ 공격팀의 드론볼이 골대를 통과하면 1점 획득으로 인정된다. 이때 득점인정되는 볼은 스트라이커 1대로 하며, 스트라이커는 득점이후 스타트지점으로 되돌아가 다시 공격한다.

④ 스트라이커 외 공격팀의 골인은 득점 인정되지 않으며, 골대 통과 시 완전 통과하지 못하거나, 뒤에서 앞으로 골인된 경우 득점으로 인정되지 않는다.

⑤ 경기 중 드론볼의 파손이나 비행불가상태가 될 경우, 경기 중 드론교체는 불가하다. 단, 스트라이커가 파손이나 비행불가 시 같은 팀 한명이 대신 스트라이커로 자동 변경된다.

(4) 승패결정

① 경기 전반(공격)2분, 후반(수비) 2분간 기록된 통합 점수로 승패가 결정된다. 후반 공격시, 전반 공격팀 획득점수에 상회할 경우 바로 경기 종료한다.

② 한 세트 득실 결과 무승부라면, 승부결정전을 할 수 있다.

③ 승부결정전은, 연장전으로 추가 한 세트를 실시 하거나, 각 팀 대표자끼리 약식게임을 진행한다. 이때 승부결정전 방식에 대해서는 대회진행시간에 따라 유동적으로 결정된다.

④ 연장전 및 2세트이상 경기 진행시 마지막 경기 전반전에 승패가 결정되면 후반전은 생략된다.

5. 실격처리

(1) 대회 당일 불참한 팀

(2) 주어진 시간 내에 경기에 참가하지 아니하거나 대회 전, 후 기체를 임의 사용하는 경우

(3) 대회시작 후 규정된 시간 초과 시
(대회시간은 공격 2분, 수비 2분, 휴식 5분 9분으로 제한), 휴식시간 5분 후 대회 복귀 지연시 경고가 주어지고 10분이상 지체시 실격처리

(4) 조종자 이외에 조종에 관여하는 경우, 협회 제공 기체 외 기체를 사용하는 경우

(5) 심판의 결정에 불복하고 경기진행을 방해하는 경우

(6) 기타 중대한 위협요인 및 관련 법규 위반사항이 있을 경우